Istruzioni per l'uso

Salotto da giardino in alluminio MARABA

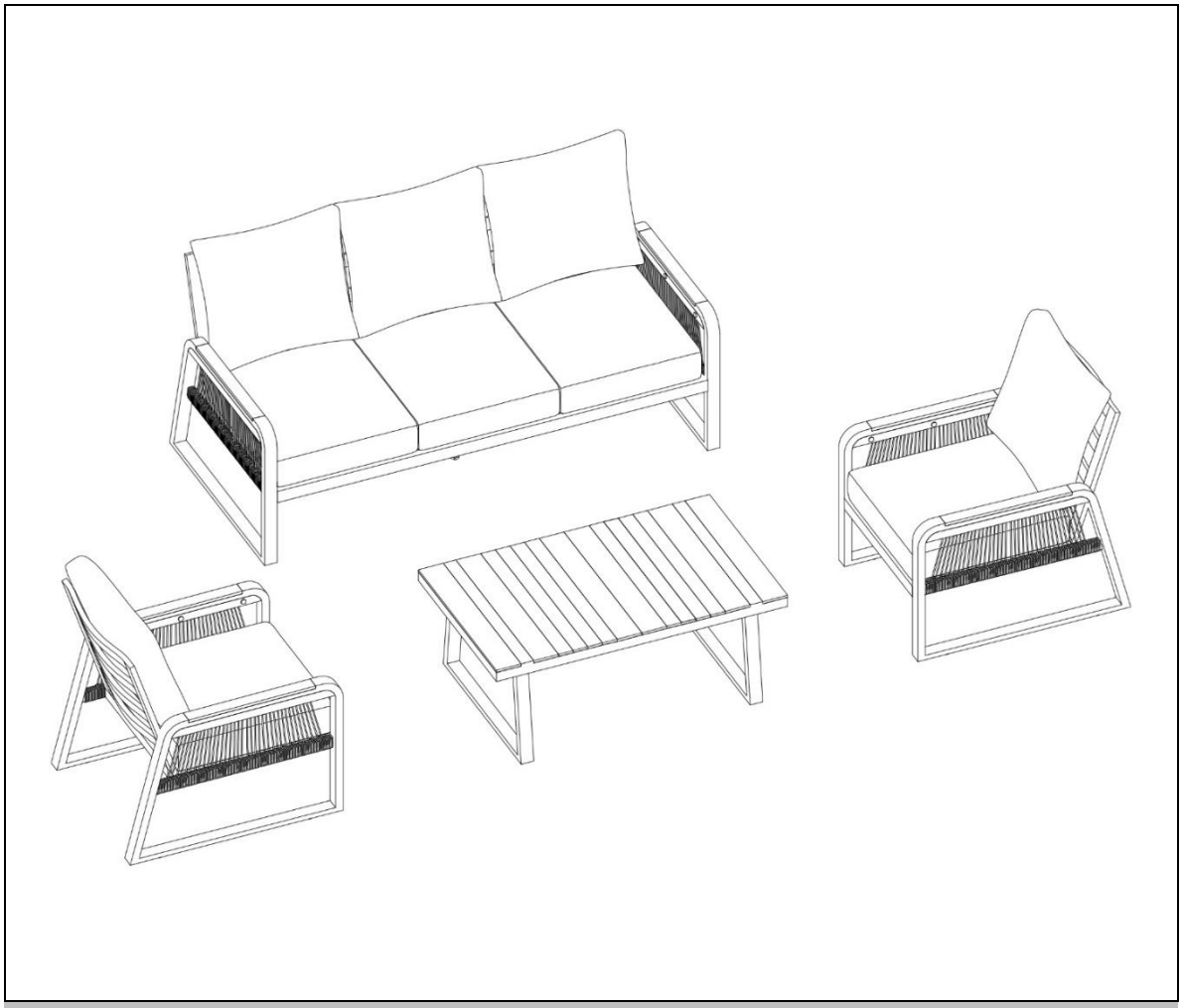

Istruzioni d'uso originali

Progettato in Germania

IMPORTANTE:
CONSERVARE PER RIFERIMENTO FUTURO. LEGGERE ATTENTAMENTE!

Indice dei contenuti

1. Informazioni generali ... 3
1.1. Panoramica del prodotto ... 3
1.2. Note generali ... 3
1.3. Garanzia ... 3
2. Informazioni sulle istruzioni per l'uso ... 4
2.1. Disponibilità delle istruzioni per l'uso ... 4
2.2. Informazioni sulla traduzione ... 4
2.3. Gruppi target delle istruzioni per l'uso ... 4
2.4. Informazioni sulla traduzione ... 4
2.5. Spiegazione dei simboli ... 4
2.6. Informazioni generali sulle istruzioni per l'uso ... 5
2.7. Uso previsto ... 5
2.8. Istruzioni generali di sicurezza ... 5
3. Caratteristiche del prodotto ... 6
3.1. Dati tecnici ... 6
4. Ambito di consegna ... 7
5. Montaggio e funzionamento ... 9
5.1. Istruzioni di sicurezza ... 9
5.2. Struttura del prodotto ... 9
6. Applicazione ... 14
6.1. Istruzioni di sicurezza ... 14
6.2. Messa in servizio iniziale ... 14
6.3. Operazione ... 14
6.4. Posizione di stoccaggio ... 14
7. Risoluzione dei problemi ... 14
8. Manutenzione e cura ... 15

9. Smontaggio 15
9.1. Istruzioni di sicurezza 15
10. Smaltimento dei rifiuti 15

Gentile cliente,

Grazie per aver scelto un prodotto di **Home Deluxe GmbH**. Vi auguriamo un buon divertimento con il vostro nuovo salotto da giardino in alluminio MARABA.

Le istruzioni per l'uso vi supportano nell'installazione, nella messa in funzione, nel funzionamento e nella manutenzione del prodotto. Le istruzioni per l'uso e le avvertenze di sicurezza devono essere lette attentamente e integralmente. Osservare queste istruzioni per evitare pericoli.

1. Informazioni generali

1.1. Panoramica del prodotto

Modello:
Garden lounge in alluminio MARABA| ID articolo: 27806| ID variante: 72133
Salotto da giardino in alluminio MARABA grigio chiaro - Confezione 1 di 1| ID articolo: 27805| ID variante: 72132

1.2. Note generali

Per soddisfare le nostre richieste, miglioriamo costantemente la qualità, semplifichiamo l'installazione e il funzionamento e adattiamo i prodotti alle esigenze dei clienti. A causa di questi cambiamenti, la versione attuale delle istruzioni per l'uso è disponibile sulla nostra homepage.

Il termine "prodotto" è utilizzato nelle istruzioni per l'uso del "salotto da giardino in alluminio MARABA".

1.3. Garanzia

La responsabilità legale per i difetti e i diritti di garanzia si applicano a partire dalla data di acquisto.
Home Deluxe GmbH non si assume alcuna responsabilità per i danni causati dalla mancata osservanza delle istruzioni per l'uso. I reclami derivanti da un'installazione o da un uso improprio sono esclusi dalla garanzia.
In caso di difetti del prodotto, si prega di contattare il nostro servizio clienti per iscritto utilizzando il modulo di contatto sulla nostra homepage, indicando il nome del prodotto, il numero di serie e una foto della targhetta:

Home Deluxe GmbH
Schanzeweg 2
32312 Lübbecke
Germania
Tel: +49 (0)5743 6181-0
www.home-deluxe-gmbh.de

In caso di ulteriori domande, si prega di contattare il nostro servizio clienti tramite il modulo di contatto.

2. Informazioni sulle istruzioni per l'uso

2.1. Disponibilità delle istruzioni per l'uso

Le istruzioni per l'uso sono parte integrante del prodotto e devono essere conservate complete e nelle immediate vicinanze del prodotto.

2.2. Informazioni sulla traduzione

Le istruzioni per l'uso originali sono state scritte in tedesco. Ogni altra lingua disponibile è una traduzione della versione tedesca.

2.3. Gruppi target delle istruzioni per l'uso

Le istruzioni per l'uso devono essere lette e rispettate da ogni persona coinvolta in una delle seguenti attività o utilizzi:

- Disimballaggio
- Montaggio / Installazione
- Messa in servizio / Funzionamento
- Manutenzione / ispezione / cura
- Risoluzione dei problemi / riparazione
- Smaltimento dei rifiuti

2.4. Informazioni sulla traduzione

Le istruzioni per l'uso originali sono state scritte in tedesco. Ogni altra lingua disponibile è una traduzione della versione tedesca.

2.5. Spiegazione dei simboli

Simbolo	Spiegazione dei simboli
	**ATTENZIONE** Il simbolo indica possibili pericoli che potrebbero causare lesioni gravi o mortali. Prima di eseguire la fase di installazione o applicazione corrispondente, leggere la nota corrispondente.
	**INFO** I simboli forniscono informazioni importanti e indicano danni materiali. Osservarli prima di eseguire la fase di installazione o applicazione corrispondente per comprendere i problemi ed evitare danni.
	**Leggere le istruzioni per l'uso** Il simbolo indica che le istruzioni per l'uso devono essere lette attentamente prima di montare/installare e/o mettere in funzione l'apparecchio.

2.6. Informazioni generali sulle istruzioni per l'uso

Le istruzioni per l'uso si riferiscono al salotto da giardino in alluminio MARABA. Contengono informazioni importanti sul montaggio, il funzionamento, la manutenzione e la pulizia. Le istruzioni per l'uso, in particolare le istruzioni di sicurezza, devono essere lette attentamente prima di utilizzare il prodotto; conservare le istruzioni per l'uso in un luogo sicuro. Per evitare lesioni o danni accidentali, utilizzare il prodotto solo come descritto nelle presenti istruzioni per l'uso. Se si cede il prodotto a terzi, è necessario consegnare anche le presenti istruzioni per l'uso.

2.7. Uso previsto

Il prodotto è di alta qualità, durevole e destinato o adatto esclusivamente all'uso privato in misura ragionevole e abituale. Inoltre, il nostro prodotto **non è** destinato a un uso commerciale. Il prodotto è inteso come gruppo di sedute.
Utilizzare il prodotto solo come descritto nelle presenti istruzioni per l'uso. Qualsiasi altro uso è da considerarsi improprio e può causare danni a cose o persone. Il produttore non si assume alcuna responsabilità per i danni causati da un uso improprio o non corretto.

2.8. Istruzioni generali di sicurezza

Avvertenze generali di pericolo



- Installare il prodotto **solo** se la fornitura è completa e in perfetto stato.
- Assicurarsi che tutti i componenti siano integri e correttamente installati. Se non sono installati correttamente, vi è il rischio di lesioni. Le parti danneggiate possono compromettere la sicurezza e il funzionamento.
- Posizionare il prodotto solo su una superficie sicura, piana e solida.
- Non apportare modifiche al prodotto
- Controllare il fissaggio a intervalli regolari.

Pericolo per i bambini



- Tenere i bambini lontani dai materiali di imballaggio. C'è il rischio di soffocamento!
- Tenere i bambini lontani dal luogo di montaggio durante l'assemblaggio del prodotto. La fornitura contiene piccole parti che possono essere ingerite o causare gravi lesioni.
- **Rischio di ribaltamento!** Il prodotto non è un giocattolo per bambini, una parete da arrampicata o un'attrezzatura sportiva. Il prodotto può rovesciarsi se caricato su un lato, con conseguente rischio di morte.
- I bambini possono ferirsi giocando con il prodotto o tirandolo su.
- Non collocare il prodotto direttamente o nelle immediate vicinanze di un'area di gioco.
- Spiegare ai bambini come utilizzare correttamente il prodotto e non lasciarli mai senza sorveglianza mentre giocano.
- Assicurarsi che i bambini piccoli non mettano in bocca le parti più piccole.

Rischio di lesioni
L'uso improprio del prodotto può provocare lesioni.



- Controllare che il prodotto non presenti danni visibili prima di ogni utilizzo.
- Non apportare modifiche al prodotto. Eventuali modifiche devono essere autorizzate per iscritto dal produttore ed eseguite secondo le istruzioni.
- Se il prodotto è danneggiato, non deve più essere utilizzato. Le parti danneggiate devono essere riparate o sostituite con ricambi originali.
- Assicurarsi che il prodotto sia installato in modo sicuro per evitare lesioni.

Rischio di danni



- L'uso improprio del prodotto può causare danni.
- Non aprire la confezione con oggetti appuntiti (ad es. coltelli, forbici o simili) per non danneggiare il prodotto. Prestare attenzione durante l'apertura.
- Non utilizzare il prodotto in prossimità di fonti di calore o fiamme libere.

3. Caratteristiche del prodotto

3.1. Dati tecnici

MARABA	
Dimensioni Divano a 3 posti (L x P x A):	88,5 x 193 x 80 cm
Dimensioni divano singolo:	88,5 x 71 x 80 cm
Dimensioni divano singolo:	88,5 x 90,5 x 72,5 cm
Dimensioni del tavolo:	117,5 x 70 x 46 cm
Peso:	72,3 kg
Materiale del telaio:	Alluminio + plastica effetto legno
Telaio:	Telaio in alluminio, verniciato a polvere
Colore del telaio:	Nero
Colore del cuscino:	Grigio chiaro

4. Ambito di consegna

Al momento della consegna, verificare che l'imballaggio non presenti danni esterni. Inoltre, subito dopo il disimballaggio, verificare che la fornitura sia completa e che il prodotto e tutti i componenti siano in perfette condizioni. Montare il prodotto solo se la fornitura è completa e non danneggiata.

Componenti/parti| (1x tavolo) + (2x divani singoli) + (1x divano a 3 posti)

No.	Descrizione del	Quantità	Immagini
1	Vite M6 x 20	2	
2	Vite M6 x 25	8	
3	Vite M6 x 30	26	
4	Vite M6 x 55	6	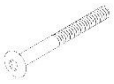
5	Disco a U	42	
6	Chiave a brugola	2	
A	Tabella	1	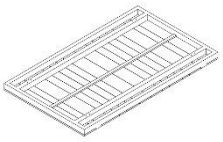
B	Telaio	2	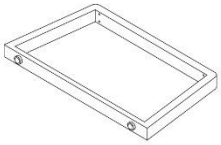
C	Bracciolo destro	3	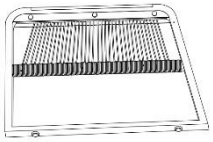
D	Bracciolo sinistro	3	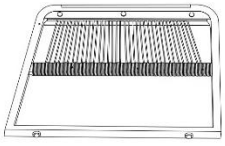
E	Superficie del sedile	2	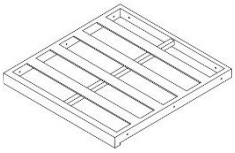

No.	Descrizione del	Quantità	Immagini
F	Schienale	2	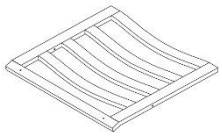
G	Superficie del sedile	1	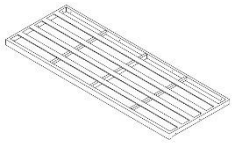
H	Metatarso	1	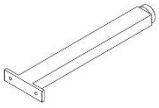
I	Schienale	1	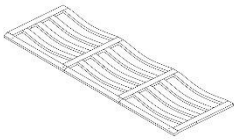
J	Cuscino	5	
K	Cuscino di seduta	5	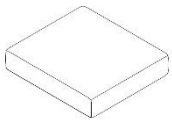

5. Montaggio e funzionamento

5.1. Istruzioni di sicurezza

Tutte le informazioni sulla salute e sulla sicurezza devono essere lette.

Rischio di lesioni

Una manipolazione impropria durante l'installazione può causare lesioni

- Assicurarsi che il pacco venga aperto dall'alto. Fare molta attenzione quando si apre il pacco, perché all'interno ci sono parti fragili.
- Posizionare il prodotto solo su una superficie sicura, piana e solida.
- Utilizzare il materiale di montaggio fornito.
- Gli errori di funzionamento, gli errori di montaggio o i danni causati dal montaggio sono esclusi dalla garanzia.
- Per l'assemblaggio del prodotto sono necessarie almeno 2 persone.
- Durante il montaggio, indossare indumenti protettivi come scarpe di sicurezza e guanti di protezione.

5.2. Struttura del prodotto

Il prodotto viene consegnato smontato e può essere assemblato con poco sforzo. Seguire attentamente le istruzioni di montaggio. Se le istruzioni non vengono seguite, non è possibile garantire il funzionamento e la sicurezza del prodotto.

Nota: Gli altri prodotti vengono consegnati assemblati

Strumenti necessari

	Coltello da taglio		Chiave a brugola

- Le seguenti istruzioni devono essere lette con attenzione.

Illustrazione (tabella)	Descrizione del
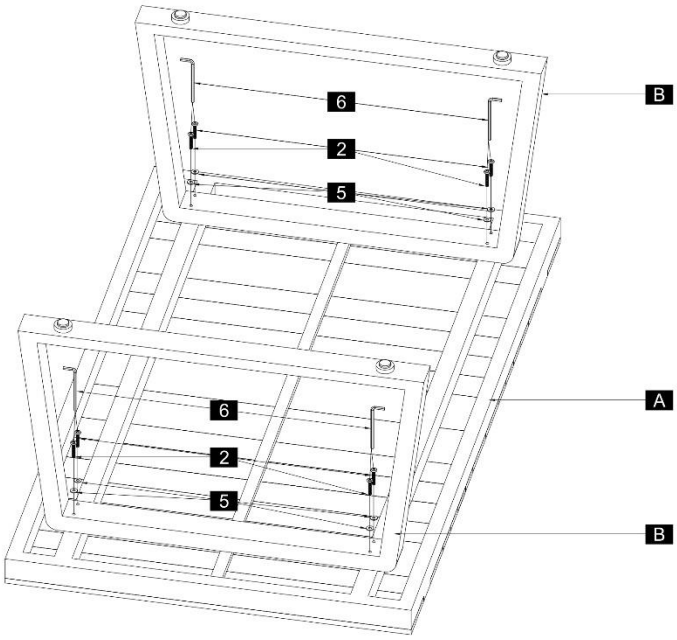	**Fase 1:** posizionare i due telai **(B)** sul piano inferiore del tavolo **(A)**. Avvitare le viti **(2)** e le rondelle **(5)**.
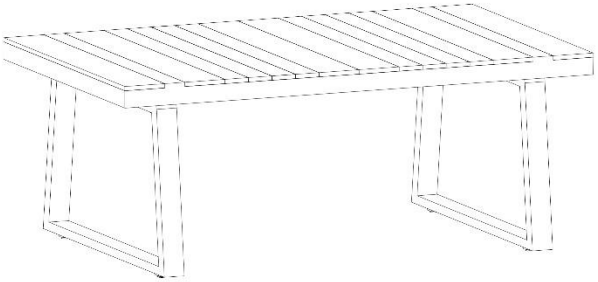	**Fase 2: L**'assemblaggio è completo.

Illustrazione (divano singolo)	Descrizione del
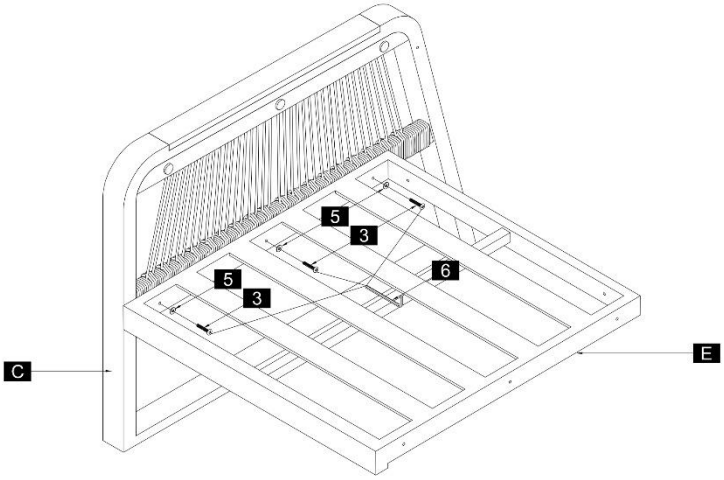	**Fase 1:** montare il bracciolo destro **(C), il** sedile **(E)** e il piede centrale (H) utilizzando le viti **(3)** e le rondelle **(5)**.

Illustrazione (divano singolo)	Descrizione del
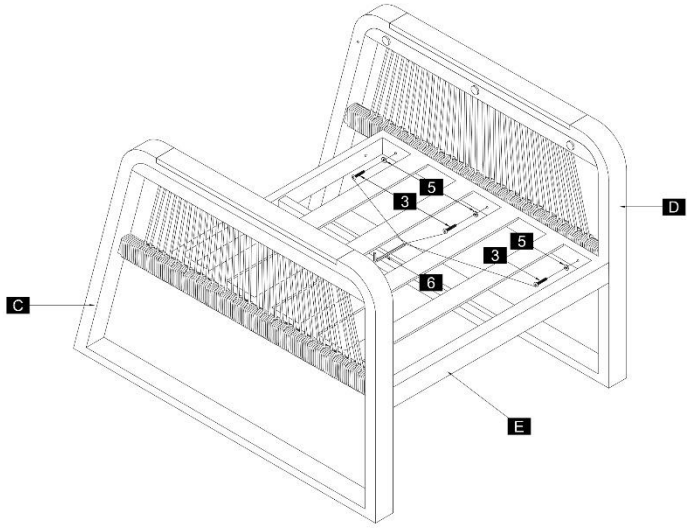	**Fase 2:** montare il bracciolo destro **(C)**, il bracciolo sinistro **(D)** e il sedile **(E)** utilizzando le viti **(3)** e le rondelle **(5)**.
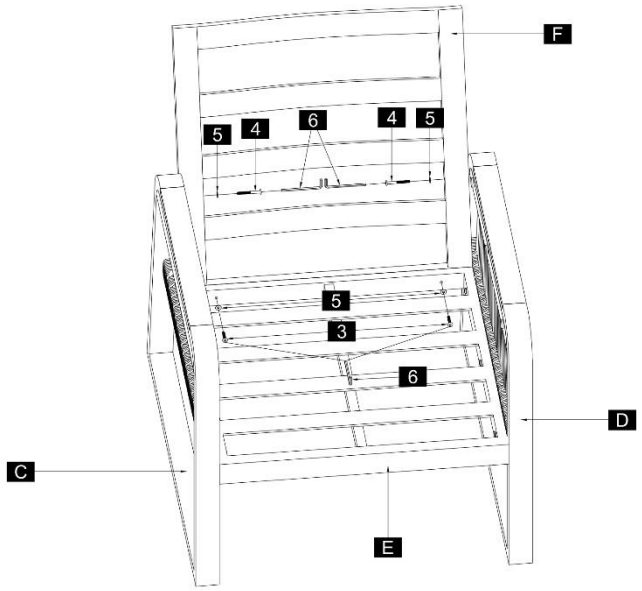	**Fase 3:** montare il sedile **(E)** con le viti **(4)** e le rondelle **(5).**
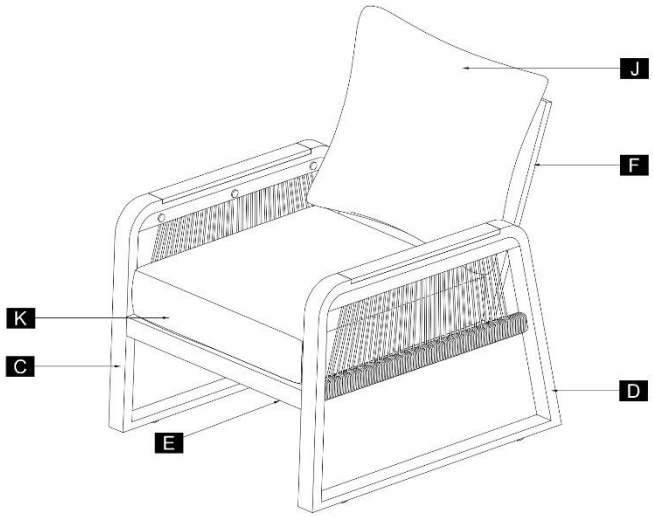	**Fase 4:** posizionare il cuscino **(J)** e il cuscino del sedile **(K).** Il montaggio è completo.

Illustrazione (divano a 3 posti)	Descrizione del
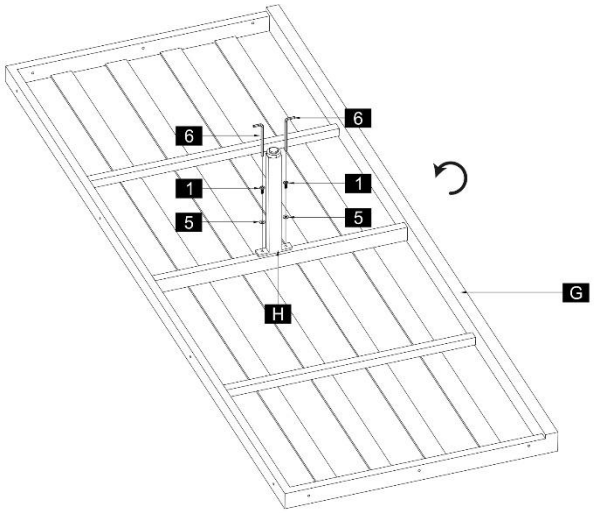	**Fase 1:** montare il piede centrale **(H)** con le viti **(1)** e le rondelle **(5)** sotto il sedile **(G)**.
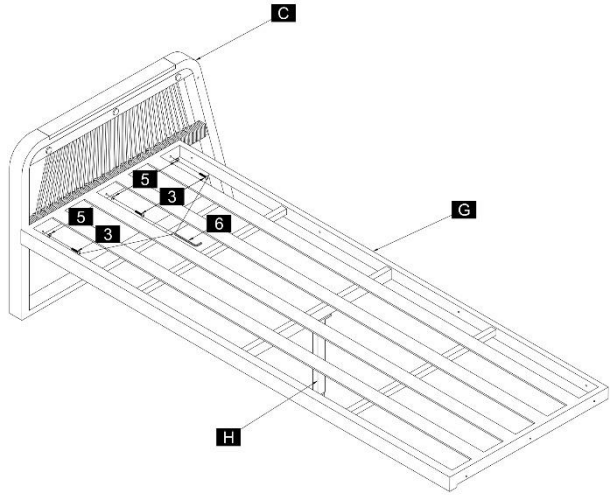	**Fase 2:** montare il bracciolo a destra **(C)**, il sedile **(G)** con le viti **(3)** e le rondelle **(5)**.
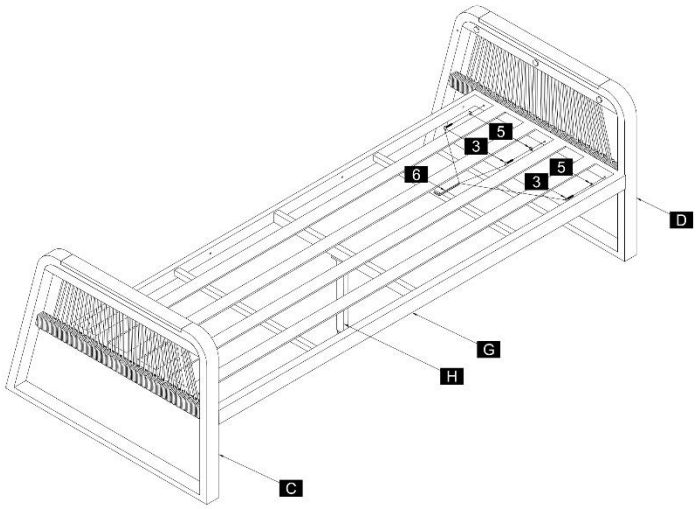	**Fase 3:** montare il bracciolo di sinistra **(D)** sul sedile **(G)** utilizzando le viti **(3)** e le rondelle **(5)**.

Illustrazione (divano a 3 posti)	Descrizione del
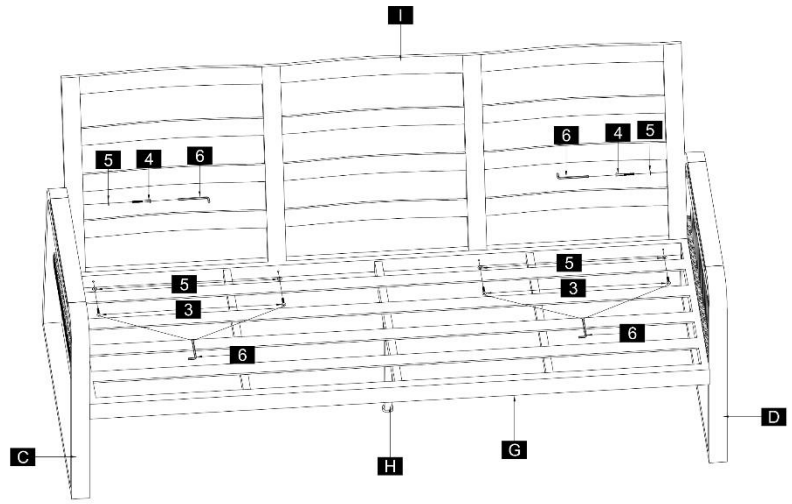	**Fase 4:** montare lo schienale **(I)** con le viti **(4)** e le rondelle **(5)**.
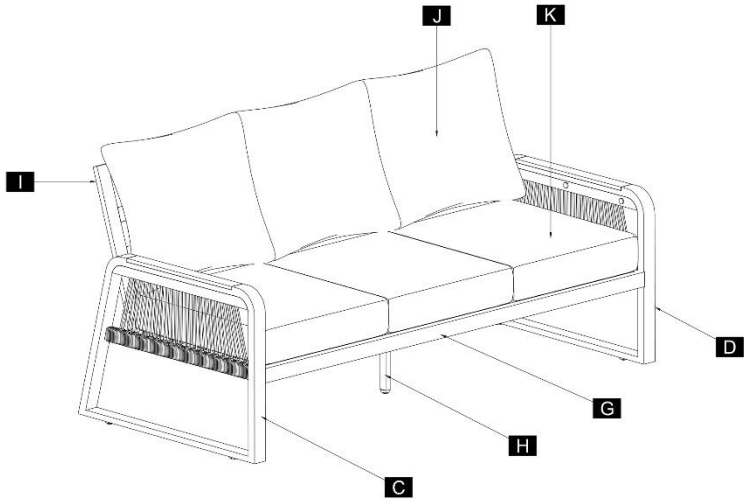	**Fase 5:** posizionare il cuscino **(J)** e il cuscino del sedile **(K).**
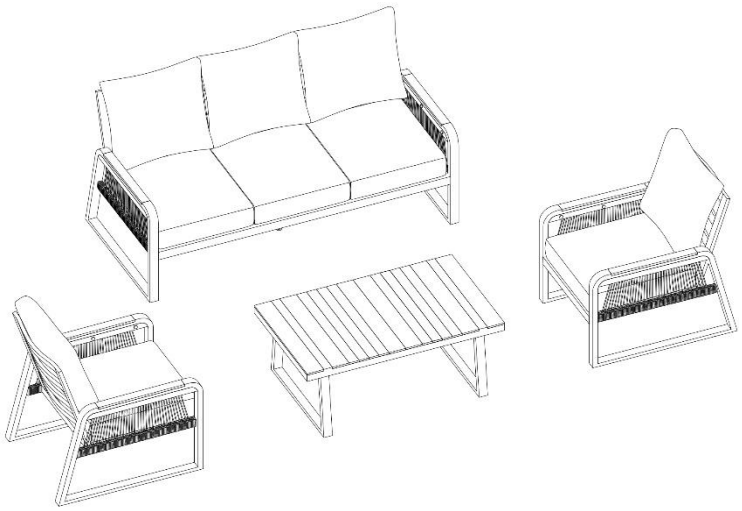	**Fase 6:** L'assemblaggio è completo.

6. Applicazione

6.1. Istruzioni di sicurezza

Le seguenti informazioni sulla salute e sulla sicurezza devono essere lette attentamente.

Rischio di lesioni
La manipolazione impropria durante il funzionamento può provocare lesioni



- Non utilizzare un prodotto danneggiato.
- Non apportare modifiche al prodotto.
- Il prodotto non è un giocattolo per bambini, né una parete da arrampicata o un'attrezzatura sportiva. I bambini non possono giocare con il prodotto.
- Controllare il fissaggio a intervalli regolari.

6.2. Messa in servizio iniziale

Controllare che il prodotto non sia danneggiato prima di utilizzarlo per la prima volta. Il prodotto può essere utilizzato solo se non è danneggiato.

6.3. Operazione

Controllare prima di utilizzare il prodotto,

- la condizione corretta.

6.4. Posizione di stoccaggio



- Durante la stagione invernale, conservare il prodotto in un luogo asciutto, ben ventilato e il più possibile protetto dalle intemperie.

7. Risoluzione dei problemi

Se durante il funzionamento si verificano i seguenti guasti, verificarne le cause utilizzando la tabella seguente. Se il guasto non può essere risolto con le misure elencate, mettere il prodotto fuori servizio.

Errore	Possibile causa	Soluzione
Il prodotto oscilla o vibra	- Il prodotto si regge su superfici irregolari	- Posizionare il prodotto su una superficie piana
	- Le viti di fissaggio si sono allentate	- Serrare le viti di fissaggio
	- Il prodotto è sovraccarico	- Rispetto dei limiti di carico

Se si verifica un altro problema con il prodotto, si prega di contattarci.

8. Manutenzione e cura

Pulire le superfici con un panno umido e un detergente delicato. Non utilizzare detergenti aggressivi o ad alta pressione per la pulizia.
Osservare anche le istruzioni del produttore del detergente.

9. Smontaggio

9.1. Istruzioni di sicurezza

Rischio di lesioni
La manipolazione impropria durante lo smontaggio può provocare lesioni.



- Fissare il prodotto prima di smontarlo.

Lo smontaggio del prodotto deve essere eseguito in ordine inverso rispetto al montaggio. (**vedi capitolo Montaggio**)

10. Smaltimento dei rifiuti



- Smaltire il prodotto e tutti i componenti in conformità alle norme locali e specifiche del Paese per evitare danni all'ambiente.
- I nostri imballaggi sono realizzati con materiali ecologici. Possono essere riciclati e quindi fungono da preziose materie prime. Smaltire il materiale di imballaggio (cartone, imballaggi sporchi, ecc.) separatamente e in modo professionale, in conformità alle normative nazionali vigenti.
- Contattare il produttore in caso di dubbi sullo smaltimento.
- È inoltre possibile ottenere informazioni sul corretto smaltimento presso i centri di smaltimento locali.

Home Deluxe GmbH
Schanzeweg 2
32312 Lübbecke
Germania
Tel: +49 (0)5743 6181-0
www.home-deluxe-gmbh.de

GA-354-00-MARABA
2024/12